Termoselladora manual AK-RAMON TS-150

- Termoselladora manual para barquetas.
- Construida en acero inoxidable AISI 304.
- Moldes en aluminio anodizado.
- Corta el film por la parte trasera.
- Panel digital con regulador de temperatura de sellado (0º-230º C).
- Modelo ergonómico y robusto.
- Fácil cambio de molde, los moldes son intercambiables en pocos segundos.
- Fácil y rápido calentamiento de la máquina.
- Permite trabajar con diferentes tipos de materiales de bandejas , PP, PET, ALUMINIO…
- Voltaje : 220 V/ 1ph/ 50 Hz.
- Superficie máxima de sellado: 210x155 mm.
- Ancho bobina de film: 150 mm.
- Potencia: 900 W.
- Incluye molde de 137x192 mm.

Moldes estándar

- 137x96 mm (2 barquetas).
- 1/8 GN (168x130 mm).
- Se puede fabricar cualquier tipo y forma de molde acorde con las bandejas del cliente.

El termosellado de alimentos es un método de cierre de barquetas aplicando presión y calor a un film de plástico por medio de una termoselladora manual para barquetas, semi-automática o automática como las que producimos AK RAMON. También se conoce como sellado térmico y sirve para aislar los productos almacenados en el contenedor del aire y otros agentes externos como bacterias y microbios. Las características principales de una buena termoselladora manual para barquetas son que pueden ser adaptables a toda clase de envases termosellables y garantizar un rápido calentamiento de la placa teflonada gracias a una potencia que debe ser mínimo de 900 W para alcanzar 230º C. Son muchas las ventajas de utilizar el termosellado para la conservación de alimentos :

- Ofrece una presentación más atractiva e higiénica de los alimentos para el consumidor.
- El termosellado permite mantener los alimentos en excelentes condiciones evitando que los alimentos puedan ser aplastados.
- El uso del termosellado facilita el almacenamiento de los alimentos en envases adecuados de plástico o bandejas termosellables.

C/ Rafael Riera Prats, 49. 08339 Vilassar de Dalt - Barcelona - Spain | Tel. (+34) 937.531.311
info@akbyramon.com | www.akbyramon.com

- Permite envasar grandes cantidades de alimentos en cortos períodos de tiempo.
- Puede ser utilizada en cualquier tipo de negocio como carnicerías, pescaderías, charcuterías, fruterías, supermercados, empresas de catering, take away y restaurantes.

Información técnica

	TS-150
Dimensiones Embalaje (mm)	520x270x530
Peso neto/bruto (Kg)	8/10
Ancho bobina de film (mm)	150
Potencia (W)	900
Sellado máximo (mm)	210x155

Dimensiones en mm

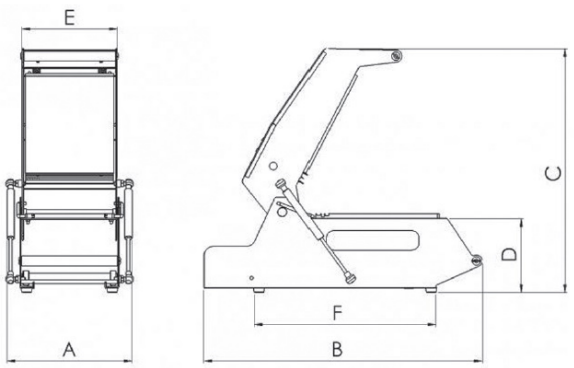

Modelo	A	B	C	D	E	F
TS-150	270	570	515	152	193	355

C/ Rafael Riera Prats, 49. 08339 Vilassar de Dalt - Barcelona - Spain | Tel. (+34) 937.531.311
info@akbyramon.com | www.akbyramon.com